Кейс Калибр 4055

Артикул: 4055

Технические характеристики

Внешние размеры, дхшхв, мм:	500x387x254
Внутренние размеры, дхшхв, мм:	454x309x233
Вес пустого, кг:	4.1
Вес с поропластом, кг:	4.5
Глубина крышки/корпуса, мм:	43/190
Температурный диапазон:	
Цвет:	Черный
Степень защиты ip:	67
Наличие колес:	с колесами

Цена: 0 Р*

действительна на дату 30.11.2025 г.

*розничная стоимость кейса без наполнения, для расчёта индивидуальной стоимости в зависимости от условий заказа и поставки обращайтесь к менеджерам

Изготовлен из полипропилена в соответствии с Техническими условиями ВТСЦ.320301.001 ТУ. Ударопрочность, герметичность, стойкость к воздействиям внешней среды подтверждены протоколами испытаний.

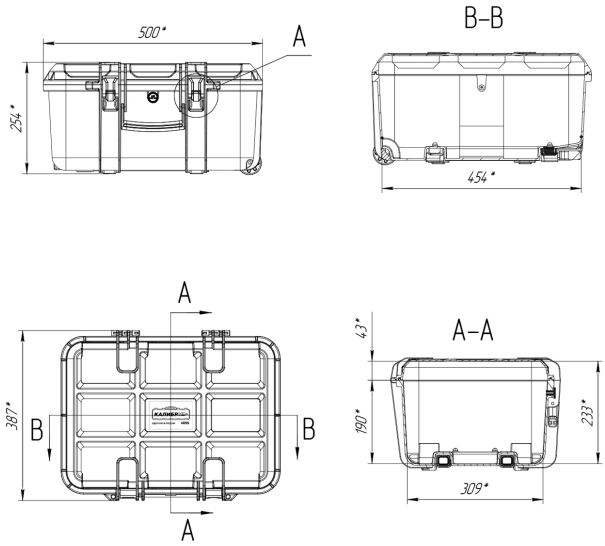

Наполнение:

Насечённый поропласт (несколько слоев в корпусе и рифлёный слой в крышке)

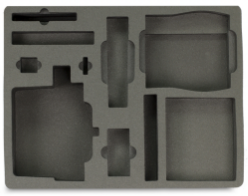

Ложемент из пенополимеров (изготавливается индивидуально)

А также любые доработки по техническому заданию